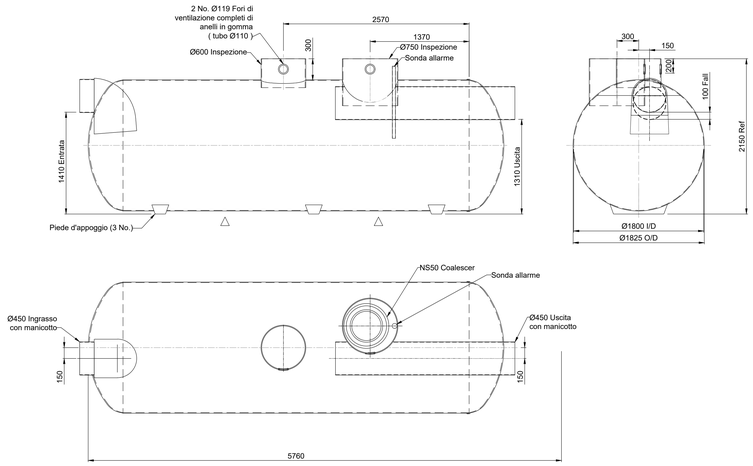

SPEL 300 Serie Stormceptor - Capacità 22,222 Ltrs

Scale: 1:30

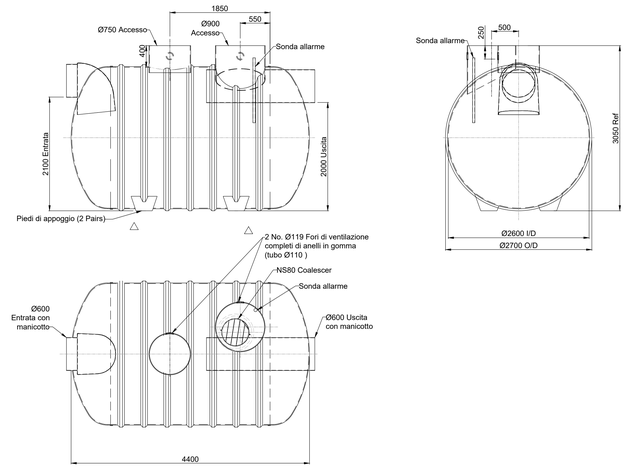

SPEL 400 Serie Stormceptor - Capacità 33,333 Ltrs

Scale: 1:40

Firmato digitalmente da

Angelo Mussi

O = Ordine Ingegneri Provincia di Monza e della Brianza
C = IT

GIOVANNI SCIBILIA
23.06.2025 14:43:40 UTC

Do not scale

NOTE GENERALI:

1. Questo elaborato è stato prodotto ai soli fini della fase progettuale a cui si riferisce e non può essere utilizzato per il cantiere e ne per nessuna attività relativa alla costruzione.
2. Questo elaborato è relativo solamente alla disciplina progettuale a cui si riferisce e deve essere letto congiuntamente agli elaborati delle altre discipline, agli elaborati specifici e a tutta la documentazione progettuale.
3. Tutte le informazioni relative all' area di progetto e alle porzioni di edifici ed elementi costruttivi esistenti sono da confermare con accurati rilievi geometrici e topografici.
4. Per l' origine e l' affidabilità dei limiti di intervento e dei limiti catastali si rimanda agli specifici documenti ufficiali.
5. Per le informazioni sulle aree esterne all' area di intervento si rimanda ai documenti comunali ufficiali e agli eventuali specifici rilievi.
6. Le misure riportate sul disegno sono in centimetri se non diversamente indicato. Tutte le aperture sono quotate al netto.
7. Per tutte le misure fare riferimento esclusivamente alle quote dimensionali rappresentate sul disegno. Non è consentito prendere misure direttamente dal disegno se non espressamente indicate.
8. In caso di discrepanza tra i disegni, si prega di far riferimento agli elaborati ad una scala maggiore di dettaglio. Eventuali discrepanze devono essere segnalate al progettista per iscritto.
9. Per la strategia antincendio e le relative prescrizioni si rimanda al progetto di prevenzione incendi.
10. Tutte le altezze degli ambienti indicate in pianta si riferiscono alle altezze medie ponderali dell' ambiente. Fare riferimento alle sezioni specifiche e agli elaborati di dettaglio per maggiori informazioni.

Key Plan

N

Rev.	Data	Descrizione
P01	13.06.2025	Valutazione di Impatto Ambientale

Comune di Vimercate

Progettazione masterplan, Progettazione architettonica, Progettazione ingegneristica

ARUP
Arup Italia S.r.l.
Corso Italia 1 - 20122 Milano, Italie
t. +39 02 8087 9301
e. milan@arup.com
www.arup.com

Consulenti specialistici:

Prevenzione incendi
Studio Mistretta & Co.
Ing. Silvestro Mistretta
Via Ludovico Ariosto 45 - Milano
t. +39 02 55023141
e. info@studiomistretta.org

Consulente acustico
Ambiente S.p.a.
Via Carriera Vecchia 45 - 54033 - Carrara (MS)
t. +39 05 8585824
e. home@ambientesc.it

Consulente costi
Linesight
Via dell'Acerbo 1, 20123 Milano, Italy
t. +353 01 6514711
e. linesight.com

Committente

Kryalos SGR S.p.A.
Fondo Vimercate

Via Cordusio 1, 20123 Milano
t. +02 92 94 71 00
e. kryalossgr@legalmail.it

Progetto

VALUTAZIONE DI IMPATTO AMBIENTALE

Progetto di Data Center
in Via John Fitzgerald Kennedy,
Vimercate, Italia

Fase progettuale:

PROGETTO DEFINITIVO

Titolo Elaborato

Particolari costruttivi - VPP

Scala Varia	
Disciplina Civile	By / Chkd / Appd TC/SJ/SD
Arup Job No 306525-00	Rev P01

Tav. No

ITA1-DCZZ-ARP-EIA-XXX-XX-DR-C-5030

© Arup